CONFIGURAÇÃO DE PENAS P/ PLOTAGEM

COR		ESP.
1	07	0,1
2	07	0,2
3	07	0,3
4	07	0,4
5	07	0,5
6	07	0,6
7	07	0,25
8	07	0,09
9	07	0,15
140	140	0,15
162	162	0,15

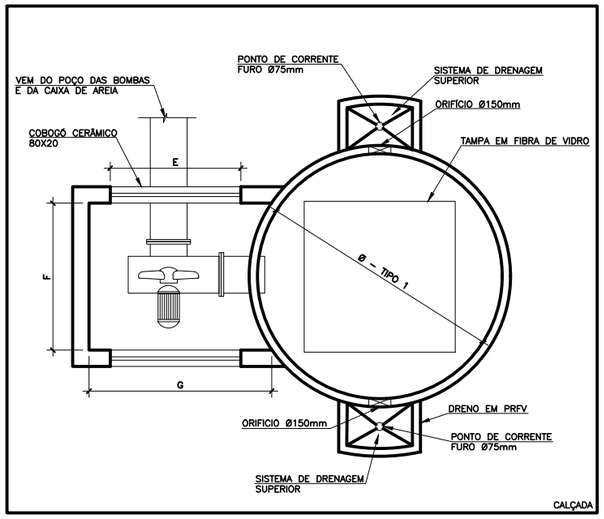

BIOFILTRO–VISTA SUPERIOR
SEM ESCALA

BIOFILTRO (VER NOTA 05)						
BIOFILTRO CIRCULAR	CARACTERÍSTICAS DO BIOFILTRO					
	Ø INTERNO DO BIOFILTRO (m)	F (m)	E (m)	G (m)	Q DE GÁS A SER TRATADO (m3/h)	POTÊNCIA DO EXAUSTOR (CV)
TIPO 1	1,50	1,10	0,80	1,40	175,4	2,0

SUBSTITUIR O HIGRÔMETRO DE RABICHO ESPECIFICADO NA LISTA DE MATERIAIS DO DESENHO PADRÃO A–000–000–00–0–CP–0001 POR UM TEMPORIZADOR CONFORME SOLICITADO PELA CESAN.

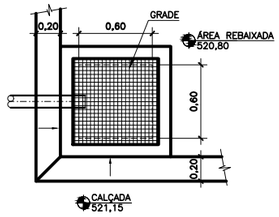

VISTA SUPERIOR

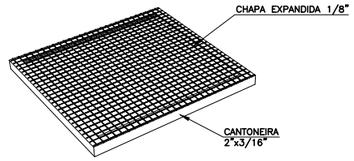

DET. GRADE

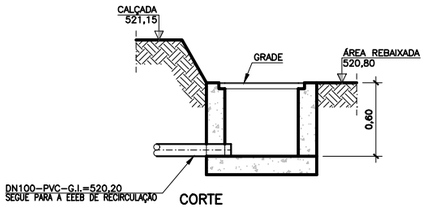

CORTE

DET. CX DE RECOLHIMENTO
ESC.: 1/25

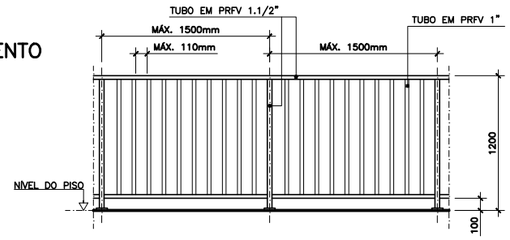

DETALHE TÍPICO – VISTA FRONTAL GUARDA CORPO EM FIBRA DE VIDRO
ESC.: 1:25
COTAS EM MILÍMETRO

IDENTIFICAÇÃO	ITEM	DESCRIÇÃO	UNID.	MATERIAL	QUANT.	COMPRIMENTO LINEAR (m)	D I S C R I M I N A Ç Ã O
TRATAMENTO PRELIMINAR	1	CONJUNTO GUARDA CORPO	CJ	FIBRA DE VIDRO/PARAF. AÇO INÓX	01	72,00	GUARDA–CORPO, TOPO 1200mm INTERMEDIÁRIA EM BARRA SEMI–GREGA, RODAPÉ EM BARRAGREGA, FIXAÇÃO DE TOPO COM SAPATA PULTRUDADA, INCLUSIVE FORNECIMENTO DE PARAFUSOS E CHUMBADORES DE EXPANSÃO AÇO INOX AISI 304

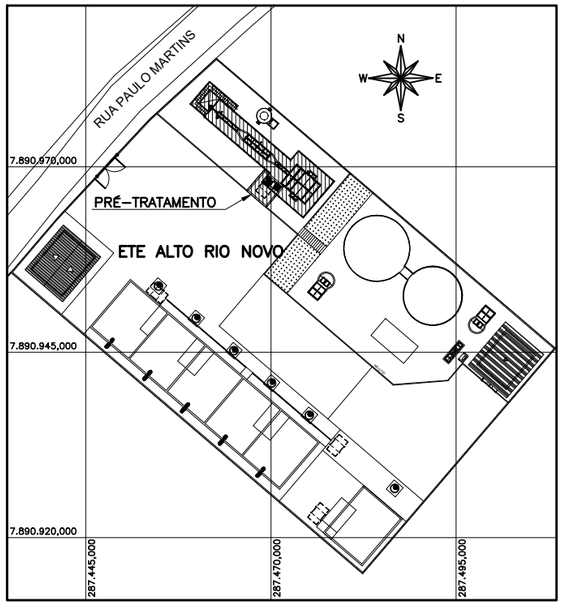

PLANTA CHAVE
S/ ESCALA

NOTAS:
1. COTAS E ELEVAÇÕES EM METRO, DIÂMETRO EM MILÍMETRO, EXCETO ONDE INDICADO;
2. CONFIRMAR MEDIDAS NO LOCAL;
3. DEVERÁ SER INSTALADA GRADE MÉDIA COM ESPAÇAMENTO DE 20mm E ESPESSURA DE 10mm. GRADE FINA COM ESPAÇAMENTO DE 10mm E ESPESSURA DE 6mm. PARA DETALHES CONSTRUTIVOS, VER DESENHO A2.5 DO CADERNO DE PROJETOS PADRÕES A–000–000–00–0–CP–0001;
4. PARA DADOS ESTRUTURAIS, VER PROJETO ESPECÍFICO.
5. PARA BIOFILTRO VER DESENHOS PADRÃO CESAN A–000–000–00–0–CP–0001 E B–029–000–92–5–XX–0007.
6. PARA ESTAÇÃO ELEVATÓRIA DE RECIRCULAÇÃO, VER DESENHOS Nº: B–029–000–92–5–XX–0008 E B–029–000–92–5–XX–0009
7. PARA TUBULAÇÕES EXTERNAS, VER DESENHO Nº: B–029–000–92–5–XX–0022.
8. PARA IMPLANTAÇÃO, VER DESENHO Nº: B–029–000–92–5–XX–0021.
9. PARA DETALHES E LISTA DE MATERIAL, VER DESENHO Nº B–029–000–92–5–XX–0006.
10. PARA VISTA SUPERIOR DA ESCADA, CORTES D–D, E–E E PERSPECTIVA DA ESCADA, VER DESENHO Nº B–029–000–92–5–XX–0005.
11. PARA PLANTA BAIXA, VER DESENHO Nº B–029–000–92–5–XX–0002.
12. PARA CORTE A–A, VER DESENHO Nº B–029–000–92–5–XX–0003.
13. PARA CORTE B–B E C–C, VER DESENHO Nº B–029–000–92–5–XX–0004.
14. PARA RECALQUE DA EEEB–B DE ALIMENTAÇÃO DO TRATAMENTO PRELIMINAR, VER DESENHO Nº B–029–000–96–5–XX–0006
15. PARA VISTA SUPERIOR E PLANTA GERAL, VER DESENHO Nº B–029–000–92–5–XX–0001.
16. PARA GUARDA–CORPO COMERCIAL, VER O DETALHE A2.2 DO CADERNO DE PADRÕES CESAN Nº A–000–000–00–0–CP–0001.

OBSERVAÇÃO:
AS ESTRUTURAS SÃO REPRESENTATIVAS E DEVERÃO SER DIMENSIONADAS PELO ESTRUTURAL. DEVERÃO SER RESPEITADAS AS DIMENSÕES INTERNAS DAS UNIDADES.

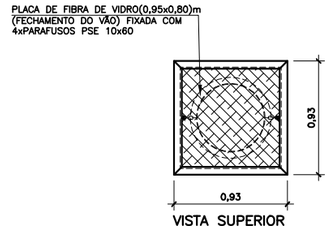

VISTA SUPERIOR

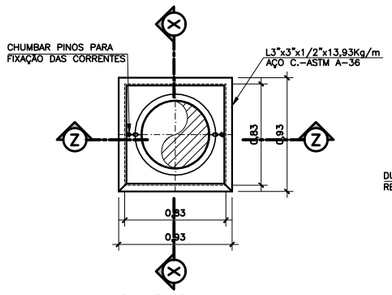

PLANTA BAIXA

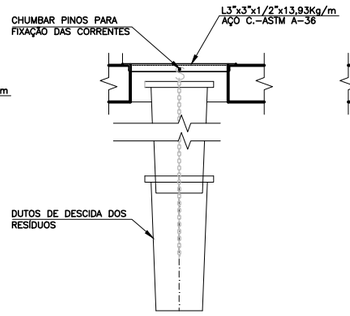

CORTE XX

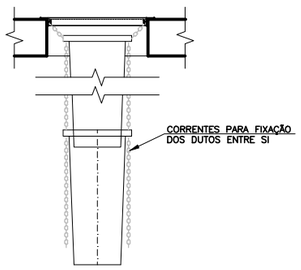

CORTE ZZ

DETALHE DUTO PARA DESCARTE DE RESÍDUOS
ESC.: 1/25
OBS.: PARA ESPECIFICAÇÃO DE MATERIAL, VER PROJETO ESTRUTURAL.

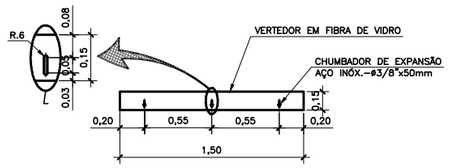

VERTEDOR–CAIXA DE GORDURA–QT=02
ESC.: 1:25

ESTE DESENHO É PROPRIEDADE DA COMPANHIA ESPÍRITO SANTENSE DE SANEAMENTO – CESAN E NÃO PODE SER COPIADO SEM SUA AUTORIZAÇÃO.

NÚMEROS	TÍTULOS
PRINCIPAIS DESENHOS DE REFERÊNCIA	

Nº	LOCAL	DISCRIMINAÇÃO	DES.	DIV.	GER.	DATA
REVISÃO						

CANCELA E SUBSTITUI O DESENHO NÚMERO:

CANCELADO E SUBSTITUÍDO PELO DESENHO NÚMERO:

CENTRO DE DOCUMENTAÇÃO
RECEBIDO: / /
Nº DOC.: ASS.:
APROVAÇÃO CESAN:
ASS.: MATR.:
UNID.: DATA: / /
ESTA APROVAÇÃO NÃO ISENTA A CONTRATADA DE SUAS RESPONSABILIDADES LEGAIS.

EMINENTE: Consórcio SDV

PROJETADO:	COORDENADOR:
FERNANDA PROVEDEL ZAMBOM	PEDRO ANTONIO PASSOS DE OLIVEIRA
CREA: 20790/D REGIÃO: ES	CREA: 4869/D REGIÃO: BA
DESENHO: UITALO KUSTER	Nº DES. PROJETISTA:
DATA: 15 / 11 / 22	B–5–SDV–009–92–XX–007

RESPONSÁVEL TÉCNICO: PEDRO ANTONIO PASSOS DE OLIVEIRA
CREA: 4869/D REGIÃO: BA ART Nº 0820220032090 DATA: 23/02/2022

EMISSÃO CESAN	DATAS
PROJETADO:	
CREA:	
DESENHADO:	
VERIFICADO: E–DPE ENGº JOSÉ CELSO MOTTA	
DIVISÃO: E–DPE ENGª VIVIANE MICHELE BERNARDONE	
GERÊNCIA: E–GPJ ENGª AMANDA CAMPAGNARO PEREIRA BRAGATTO	

CESAN

MUNICÍPIO: ALTO RIO NOVO | DISTRITO: SEDE | BAIRRO:

NOME DO EMPREENDIMENTO: AMPLIAÇÃO DO SISTEMA DE ESGOTAMENTO SANITÁRIO DE ALTO RIO NOVO

TÍTULO: SES DE ALTO RIO NOVO – ESTAÇÃO DE TRATAMENTO DE ESGOTO
PROJETO HIDRÁULICO – TRATAMENTO PRELIMINAR
DETALHES 02/02, BIOFILTRO E PLANTA CHAVE

ESCALA:	FOLHA:	Nº CESAN	REV:
INDICADA	07 / 07	B–029–000–92–5–XX–0007	00